PL Podstawa PDPI - Instrukcja montażu **EN** Base PDPI - Assembly instructions **DE** Ständer PDPI - Montageanleitung **FR** Pied PDPI - Instructions de montage

PL Zawartość zestawu **EN** Contents of the pack
DE Inhalt des Sets **FR** Contenu du kit

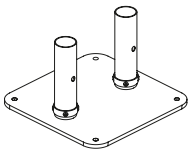
x1


x2
M8


x2
M8x80


x4
12 x min. 160

PL Śruba rozporowa (kotwa)
nie jest elementem zestawu.
Należy zaopatrzyć się w nią we własnym zakresie.
EN The expansion bolt (anchor) is not included
in the set and must be purchased separately.
DE Die Spreizschraube (Dübel) ist nicht
im Lieferumfang enthalten.
Sie muss eigenständig beschafft werden.
FR La vis d'ancrage (cheville) ne fait pas partie du kit.
Il faut se la procurer séparément.

PL Niezbędne narzędzia **EN** Tools required
DE Erforderliche Werkzeuge **FR** Outils nécessaires


x4


x1

1



PL beton klasy C20/25 (B25) o wymiarach
50 cm x 50 cm x głębokość min. 80 cm
EN concrete of class C20/25 (B25) with dimensions
50 cm x 50 cm x minimum 80 cm depth
DE Beton der Klasse C20/25 (B25) mit den
Abmessungen 50 cm x 50 cm x mindestens 80 cm Tiefe
FR béton de classe C20/25 (B25) de dimensions
50 cm x 50 cm x profondeur min. 80 cm

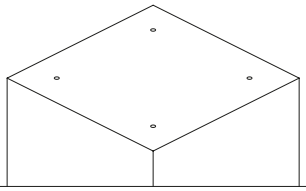

2

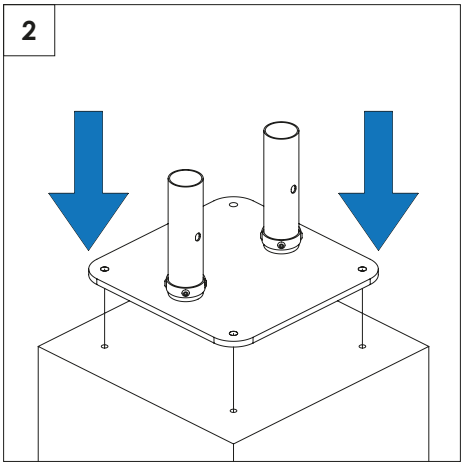

3

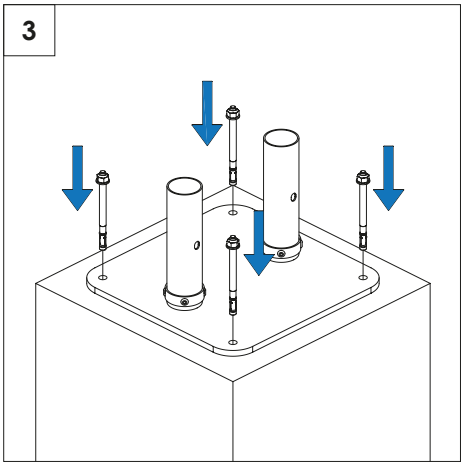

4

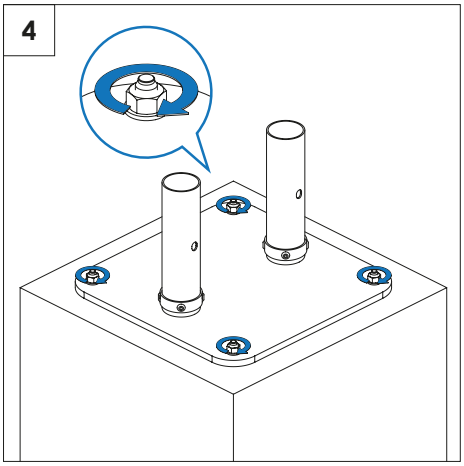

5

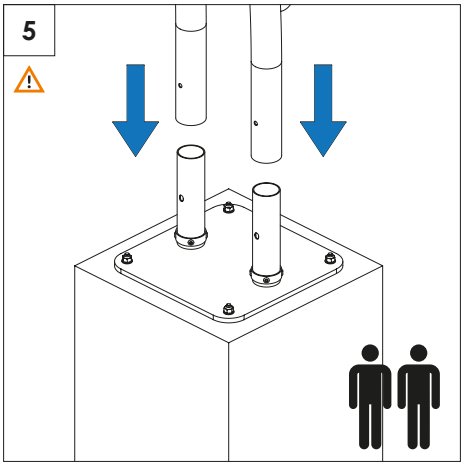

6

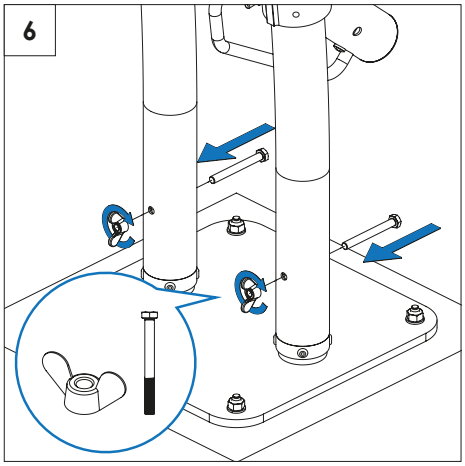

PL Schemat demontażu **EN** Disassembly diagram **DE** Demontageschema **FR** Disassembly diagram

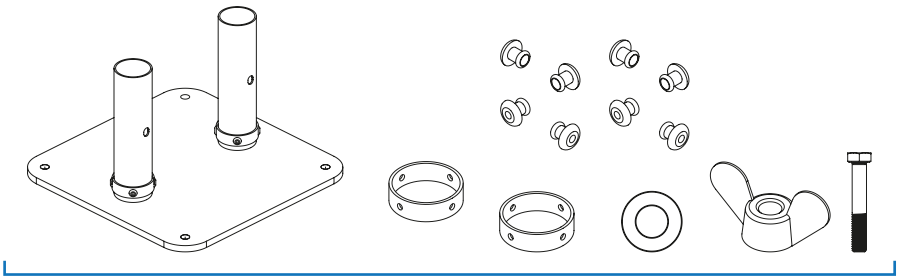

PL Stal **EN** Steel
DE Stahl **FR** Acier

PL Niezbędne narzędzia **EN** Tools required
DE Erforderliche Werkzeuge **FR** Outils nécessaires


x4



x1



PL Stal
EN Steel
DE Stahl
FR Acier

PL Okres przydatności: do czasu utrzymania wartości użytkowych produktu. Demontaż wykonuje właściciel produktu. Metoda recyklingu wszystkich materiałów: segregacja według materiału. Wymagana praca ręczna. **EN** Shelf life: until the product retains its functional value. Disassembly is to be carried out by the product owner. Recycling method for all materials: sort by material. Manual labour required. **DE** Nutzungsdauer: bis zur Erschöpfung der Gebrauchseigenschaften des Produkts. Die Demontage erfolgt durch den Eigentümer des Produkts. Recyclingverfahren für alle Materialien: Sortierung nach Material. Manuelle Arbeit erforderlich. **FR** Durée d'utilité : aussi longtemps que le produit conserve ses qualités utiles. Le démontage est effectué par le propriétaire du produit. Méthode de recyclage : tri selon les matériaux. Travail manuel requis.

LITEX PROMO
Litex Promo Sp. z o.o.
Staroprzygodzka 117, 63-400 Ostrów Wielkopolski
+48 62 737 57 00 info@litex.pl www.litex.pl

01.2026

WAŻNE: NALEŻY UWAŻNIE PRZECZYTAĆ INSTRUKCJĘ I ZACHOWAĆ DO PÓŹNIEJSZEGO WYKORZYSTANIA W PRZYSZŁOŚCI!

Producent Litex Promo Sp.z o.o. nie odpowiada za szkody wynikające z nieprzestrzegania niniejszej instrukcji. Do sprzedaży realizowanej na rzecz Kupującego zastosowanie mają Ogólne Warunki Handlowe dostępne pod adresem www.litex.pl/ogolne-warunki-handlowe
Podstawa została zaprojektowana do trwałego zamocowania parasola w podłożu i jest przeznaczona wyłącznie do tego celu. Należy ją używać tylko:
- zgodnie z przeznaczeniem, tj. do mocowania parasola w podłożu,
- w prawidłowym stanie technicznym tj. bez uszkodzeń.
Nieprawidłowości, które mogą mieć wpływ na bezpieczeństwo i funkcjonowanie podstawy do parasola muszą być natychmiast usunięte, w przeciwnym wypadku dalsza jego eksploatacja jest zabroniona. Drobne uszkodzenia (zarysowania, obicia) są dopuszczalne i nadają się do bezpiecznego użytkowania produktu. Wszelkie czynności wskazane w instrukcji winne być wykonane w sposób określony w instrukcji. Wszelkie usterki i stwierdzone wady wymagają konsultacji ze sprzedawcą. Samodzielne naprawy są niedopuszczalne i odbywają się na wyłączne ryzyko kupującego.
Uwaga!
- Podstawa parasola jest przeznaczona wyłącznie do obsługi przez osoby dorosłe. Nie nadaje się do użytkowania przez dzieci lub osoby wymagające szczególnej opieki.
Podstawa musi być trwale zamocowana w stabilnym i odpowiednio przygotowanym podłożu, zgodnie z instrukcją montażu. Parasol musi być prawidłowo osadzony w podstawie i zabezpieczony za pomocą dedykowanej śruby.
- Podstawa parasola musi być wypoziomowana.
- Podstawa parasola musi być dedykowana do danego typu parasola zgodnie z deklaracją producenta (ikona umieszczona na etykiecie parasola oznacza, że podstawa musi ważyć więcej niż ... kg). Waga podstawy jest uzależniona od modelu parasola.
Uwaga: Ryzyko wypadku! Przed przystąpieniem do montażu parasola należy upewnić się, że podstawa została prawidłowo i trwale zamocowana w podłożu, zgodnie z instrukcją montażu. Następnie należy osadzić parasol w podstawie i zabezpieczyć przez przełożenie i skręcenie śruby zabezpieczającej, dołączonej do zestawu. Śrubę dokręcić do maksymalnego oporu. W trakcie eksploatacji użytkownik musi regularnie sprawdzać dokręcenie wszystkich śrub.
Konserwacja i pielęgnacja: Klient powinien dokładnie sprawdzić podstawę po pierwszym montażu. Należy wykonywać przegląd techniczny podstawy przynajmniej raz w roku. Zalecamy zwrócenie szczególnej uwagi na połączenia elementów konstrukcyjnych, ewentualne korozje materiałów i ich wytrzymałość. Zaleca się:
- sprawdzić stan podstawy parasola i wymienić wszelkie uszkodzone elementy,
- sprawdzić, czy wszystkie śruby są dobrze dokręcone i dokręcić te poluzowane,
- sprawdzić stan powłoki cynkowej, w przypadku starcia warstwy ocynku, należy ją ponownie zabezpieczyć.
Przechowywanie: Po sezonie, ze względów bezpieczeństwa, należy odkręcić podstawę płytową oraz przechowywać ją pod zadaszeniem, w miejscu wolnym od wilgoci, aby zapobiec korozji.
Serwis i części zamienne: W przypadku wszelkich pytań dotyczących montażu lub zamówienia części zamiennych należy skontaktować się z Działem Obsługi Klienta (kontakt na stronie www.litex.pl lub pod adresem e-mail: info@litex.pl). W przypadku reklamacji należy zarejestrować jąprzez formularz reklamacyjny dostępny na stronie www.litex.pl.
Wsparcie: tel. +48 62 737 57 00, e-mail: info@litex.pl

WICHTIG: LESEN SIE DIE GEBRAUCHSANWEISUNG SORGFÄLTIG DURCH UND BEWAHREN SIE SIE FÜR SPÄTERE VERWENDUNG AUF!

Der Hersteller Litex Promo Sp. z o.o. haftet nicht für Schäden, die durch Nichtbeachtung dieser Anleitung entstehen. Für den Verkauf an den Käufer gelten die Allgemeinen Geschäftsbedingungen, die unter https://litexpromo.de/allgemeine-geschaeftsbedingungen/? verfügbar sind. Der Ständer wurde für die dauerhafte Befestigung eines Sonnenschirms im Boden entwickelt und ist ausschließlich für diesen Zweck bestimmt. Er darf nur wie folgt verwendet werden:
– bestimmungsgemäß, d. h. zur Befestigung eines Sonnenschirms im Boden,
– in einwandfreiem technischen Zustand, d. h. ohne Beschädigungen.
Mägel, die die Sicherheit und die Funktionstüchtigkeit des Sonnenschirmständers beeinträchtigen könnten, müssen unverznüglich behoben werden; andernfalls ist die weitere Nutzung untersagt. Geringfügige Beschädigungen (Kratzer, Beulen) sind zulässig und beeinträchtigen die sichere Nutzung des Produkts nicht. Alle in der Anleitung angegebenen Maßnahmen sind gemäß den dortigen Anweisungen durchzuführen.
Bei allen Mängeln und festgestellten Fehlern ist Rücksprache mit dem Verkäufer erforderlich. Eigenmächtige Reparaturen sind unzulässig und erfolgen auf alleiniges Risiko des Käufers.
Achtung!
- Der Sonnenschirmständer ist ausschließlich für die Verwendung durch Erwachsene bestimmt. Er ist nicht für die Verwendung durch Kinder oder Personen geeignet, die besonderer Betreuung bedürfen. Der Ständer muss gemäß der Montageanleitung fest in einem stabilen und entsprechend vorbereiteten Untergrund verankert werden. Der Sonnenschirm muss korrekt im Ständer platziert und mit einer dafür vorgesehenen Schraube gesichert werden.
- Der Sonnenschirmständer muss waagerecht ausgerichtet sein.
- Der Sonnenschirmständer muss auf einem stabilen, festen Untergrund aufgestellt werden. Der Sonnenschirm muss mit einer dafür vorgesehenen Schraube am Ständer befestigt werden.
- Der Schirmständer muss gemäß den Angaben des Herstellers für den jeweiligen Schirmtyp geeignet sein (das Symbol auf dem Etikett des Schirms bedeutet, dass der Schirmständer mehr als ... kg wiegen muss). Das Gewicht des Schirmständers hängt vom Schirmmodell ab.
Achtung: Unfallgefahr! Bevor Sie mit der Montage des Sonnenschirms beginnen, vergewissern Sie sich bitte, dass der Ständer gemäß der Montageanleitung ordnungsgemäß und fest im Boden verankert wurde. Platzieren Sie anschließend den Sonnenschirm in den Ständer und sichern Sie ihn, indem Sie die im Lieferumfang enthaltene Sicherungsschraube einführen und festziehen. Ziehen Sie die Schraube bis zum maximalen Widerstand fest. Während des Gebrauchs muss der Benutzer regelmäßig den festen Sitz aller Schrauben überprüfen.
Wartung und Pflege: Der Kunde sollte den Ständer nach der ersten Montage sorgfältig überprüfen. Der Ständer sollte mindestens einmal jährlich einer technischen Überprüfung unterzogen werden. Wir empfehlen, besonders auf die Verbindungen der Bauteile, eventuelle Korrosion der Materialien und deren Festigkeit zu achten. Es wird empfohlen:
- den Zustand des Sonnenschirmständers zu überprüfen und alle beschädigten Teile auszutauschen,
- zu prüfen, ob alle Schrauben fest angezogen sind, und lockere Schrauben nachzuziehen,
- den Zustand der Zinkbeschichtung zu überprüfen; bei Abnutzung der Zinkschicht muss diese erneut geschützt werden.
- Um die Haltbarkeit des Betons zu erhöhen, kann eine Imprägnierung auf dem trockenen, gereinigten Beton vorgenommen werden, am besten ca. 4 Wochen nach der ersten Nutzung.
Lagerung: Nach der Saison sollte der Plattenständer aus Sicherheitsgründen abgeschraubt und an einem überdachten, feuchtigkeitsfreien Ort gelagert werden, um Korrosion zu vermeiden.
Service und Ersatzteile: Bei Fragen zur Montage oder zur Bestellung von Ersatzteilen wenden Sie sich bitte an den Kundendienst (Kontakt unter www.litex.pl oder per E-Mail an: info@litex.pl). Reklamationen sind über das Reklamationsformular auf der Website www.litex.pl einzureichen.
Unterstützung: info@litex.pl

IMPORTANT, RETAIN FOR THE FUTURE REFERENCE: READ CAREFULLY!

The manufacturer, Litex Promo Sp. z o.o., shall not be liable for any damage resulting from failure to comply with this manual. The General Terms and Conditions available at https://litexpromo.com/terms-condition/ apply to sales made to the Buyer.
The base has been designed to securely anchor the parasol in the ground and is intended solely for this purpose. It must only be used:
- for its intended purpose, i.e. to anchor the parasol in the ground,
- in good working order, i.e. free from damage.
Any faults that may affect the safety and functionality of the parasol base must be rectified immediately; otherwise, further use is prohibited. Minor damage (scratches, dents)
is acceptable and does not affect the safe use of the product. All actions specified in the instructions must be carried out as described in the instructions. Any faults or defects found must be discussed with the seller. Self-repairs are not permitted and are carried out at the buyer's sole risk.
Warning!
- The parasol base is intended for use by adults only. It is not suitable for use by children or people requiring special care. The base must be permanently secured in stable and suitably prepared ground, in accordance with the assembly instructions. The parasol must be correctly fitted into the base and secured using the dedicated screw.
- The parasol base must be levelled.
- The parasol base must be placed on a stable, hard surface. The parasol must be secured to the base using the dedicated bolt.
- The parasol base must be designed specifically for the relevant type of parasol, as stated by the manufacturer (the icon on the parasol label indicates that the base must weigh more than ... kg). The weight of the base depends on the parasol model.
Warning: Risk of injury! Before proceeding with the installation of the parasol, ensure that the base has been correctly and securely fixed to the ground, in accordance with the assembly instructions. Next, insert the parasol into the base and secure it by threading and tightening the securing screw supplied with the set. Tighten the screw as far as it will go. During use, the user must regularly check that all screws are tight.
Maintenance and care: The customer should thoroughly inspect the base after initial assembly. A technical inspection of the base should be carried out at least once a year. We recommend paying particular attention to the joints between structural components, any corrosion of materials and their strength. It is recommended to:
- check the condition of the umbrella base and replace any damaged parts,
- check that all bolts are tight and tighten any that are loose,
- check the condition of the zinc coating; if the zinc layer has worn away, it must be re-coated.
Storage: After the season, for safety reasons, the plate base must be unscrewed and stored under cover in a dry place protected from moisture to prevent corrosion.
Service and spare parts: If you have any questions about installation or ordering spare parts, please contact Customer Service (contact at www.litex.pl or by e-mail at info@litex.pl). In case of complaint, please register it via the complaint form available at www.litex.pl.
Support: e-mail: info@litex.pl

IMPORTANT : LIRE ATTENTIVEMENT LE MANUEL ET CONSERVER POUR UNE UTILISATION ULTÉRIEURE !

Le fabricant Litex Promo Sp. z o.o. décline toute responsabilité pour les dommages résultant du non-respect de ce mode d'emploi. Les Conditions Générales de Vente applicables aux transactions avec l'Acheteur sont disponibles à l'adresse : https://litexpromo.fr/conditions-generales-de-vente/
Le pied a été conçu pour assurer la fixation permanente d'un parasol au sol et est destiné exclusivement à cet usage. Il doit être utilisé uniquement :
- conformément à sa destination, c'est-à-dire pour fixer un parasol au sol ;
- en bon état, c'est-à-dire sans dommages.
Toute anomalie susceptible d'affecter la sécurité et le bon fonctionnement du pied doit être immédiatement éliminée ; dans le cas contraire, son utilisation est interdite. Les dommages mineurs (rayures, éraflures) sont admissibles et n'empêchent pas une utilisation sûre du produit. Toutes les opérations décrites dans le mode d'emploi doivent être effectuées conformément aux instructions. Toute défaillance ou défaut constaté doit faire l'objet d'une consultation avec le vendeur. Les réparations effectuées par l'utilisateur sont interdites et se font à ses propres risques.
Attention !
- Le pied est exclusivement destiné à être manipulé par des adultes. Il ne convient pas aux enfants ni aux personnes nécessitant une surveillance particulière. Le pied doit être fixé de manière permanente sur une surface stable et correctement préparée, conformément aux instructions de montage. Le parasol doit être correctement installé sur le pied et sécurisé à l'aide de la vis de sécurité fournie avec le produit.
- Le pied du parasol doit être mis à niveau.
- Le pied doit être placé sur une surface stable et dure. Le parasol doit être fixé au pied à l'aide d'une vis dédiée.
- Le pied de parasol doit être adapté au type de parasol concerné, conformément aux indications du fabricant (l'icône apposée sur l'étiquette du parasol indique que le pied doit peser plus de ... kg). Le poids du pied dépend du modèle de parasol.
Attention : Risque d'accident ! Avant de procéder au montage du parasol, il convient de s'assurer que le pied a été correctement et durablement fixé sur une surface stable et correctement préparée, conformément aux instructions de montage. Installer ensuite le parasol sur le pied et le sécuriser à l'aide de la vis de sécurité fournie avec le produit. Serrer la vis jusqu'en butée. Pendant toute la durée d'utilisation, l'utilisateur doit vérifier régulièrement le serrage de toutes les vis.
Entretien et maintenance : Le pied doit être vérifié soigneusement après le premier montage. Une inspection technique doit être effectuée au moins une fois par an. Il est recommandé de porter une attention particulière aux assemblages des éléments de construction, à toute corrosion éventuelle des matériaux ainsi qu'à leur résistance. Il est recommandé de :
- vérifier l'état du pied et remplacer tout élément endommagé,
- vérifier que toutes les vis sont correctement serrées et resserrer celles desserrées,
- vérifier l'état du revêtement galvanisé ; en cas d'usure, le protéger à nouveau.
Stockage : Après la saison, pour des raisons de sécurité, il convient de dévisser la platine de fixation et de la stocker à l'abri, dans un endroit sec et protégé de l'humidité, afin d'éviter la corrosion.
Service et pièces détachées : Pour toute question concernant le montage ou la commande de pièces détachées, contacter le service client (coordonnées disponibles sur www.litexpromo.fr ou par e-mail : info@litex.pl). En cas de réclamation, celle-ci doit être enregistrée via le formulaire disponible sur www.litexpromo.fr.
Support : info@litex.pl