Ständer PDK7-B40 Plus

DE 1.2026

Sicherheits- und Wartungshinweise

Litex Promo Sp. z o.o. weist darauf hin, dass diese Gebrauchsanweisung vor der Inbetriebnahme des Sonnenschirmständers unbedingt gelesen und befolgt werden muss.

Der Hersteller Litex Promo Sp. z o.o. haftet nicht für Schäden, die durch Nichtbeachtung dieser Anleitung entstehen. Für den Verkauf an den Käufer gelten die Allgemeinen Geschäftsbedingungen, die unter https://litexpromo.de/allgemeine-geschaeftsbedingungen/? verfügbar sind.

Der Ständer wurde als Beschwerung für Sonnenschirme konzipiert und ist ausschließlich für diesen Zweck bestimmt.
Er darf nur verwendet werden:
- bestimmungsgemäß, d. h. als Beschwerung für Sonnenschirme,
- in einwandfreiem technischen Zustand, d. h. ohne Risse, Beschädigungen an Metallteilen, gebrochene Griffe, hervorstehende Drähte.

Mägel, die die Sicherheit und die Funktionstüchtigkeit des Sonnenschirmständers beeinträchtigen könnten, müssen unverznüglich behoben werden; andernfalls ist die weitere Nutzung untersagt. Geringfügige Beschädigungen (Kratzer, Beulen, kleine Betonabplatzungen) sind zulässig und beeinträchtigen die sichere Nutzung des Produkts nicht.

Alle in der Anleitung angegebenen Maßnahmen sind gemäß den dortigen Anweisungen durchzuführen.
Bei allen Mängeln und festgestellten Fehlern ist Rücksprache mit dem Verkäufer erforderlich. Eigenmächtige Reparaturen sind unzulässig und erfolgen auf alleiniges Risiko des Käufers.

Achtung
Der Ständer muss von mindestens zwei Personen transportiert und aufgestellt werden.
Der Sonnenschirmständer ist ausschließlich für die Verwendung durch Erwachsene bestimmt. Er ist nicht für die Verwendung durch Kinder oder Personen geeignet, die besonderer Betreuung bedürfen.

Der Sonnenschirmständer muss waagerecht ausgerichtet sein.

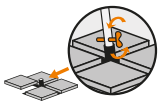

Der Sonnenschirmständer muss auf einem stabilen, festen Untergrund aufgestellt werden. Der Sonnenschirm muss mit einer dafür vorgesehenen Schraube am Ständer befestigt werden.

> ...

Der Schirmständer muss gemäß den Angaben des Herstellers für den jeweiligen Schirmtyp geeignet sein (das Symbol auf dem Etikett des Schirms – siehe Beispiel nebenstehend – bedeutet, dass der Schirmständer mehr als … kg wiegen muss). Das Gewicht des Schirmständers hängt vom Schirmmodell ab.

Achtung: Unfallgefahr!
Das Produkt ist schwer – seien Sie beim Transport des Ständers besonders vorsichtig. Vergewissern Sie sich vor der Montage, dass der Schirmständer sicher befestigt ist und stabil steht. Aufgrund des Gewichts des Ständers sollte dieser von mindestens zwei erwachsenen Personen getragen werden. Nach dem Aufstellen des Ständers muss der Sonnenschirm in den Aufsatzrohr eingesetzt und durch Einlegen und Festziehen der im Lieferumfang enthaltenen Sicherungsschraube gesichert werden. Die Schraube bis zum maximalen Widerstand festziehen. Während des Gebrauchs muss der Benutzer regelmäßig den festen Sitz aller Schrauben am Ständer, an dem Ständeraufsatzrohr sowie an den Verbindungsstellen zwischen Aufsatzrohr und Sonnenschirm überprüfen.

Wartung und Pflege

Der Kunde sollte den Ständer nach der ersten Montage sorgfältig überprüfen. Der Ständer sollte mindestens einmal jährlich einer technischen Überprüfung unterzogen werden. Wir empfehlen, besonders auf die Verbindungen der Bauteile, eventuelle Korrosion der Materialien und deren Festigkeit zu achten. Es wird empfohlen:
- den Zustand des Sonnenschirmständers zu überprüfen und alle beschädigten Teile auszutauschen,
- zu prüfen, ob alle Schrauben fest angezogen sind, und lockere Schrauben nachzuziehen,
- den Zustand der Zinkbeschichtung zu überprüfen; bei Abnutzung der Zinkschicht muss diese erneut geschützt werden.
- Um die Haltbarkeit des Betons zu erhöhen, kann eine Imprägnierung auf dem trockenen, gereinigten Beton vorgenommen werden, am besten ca. 4 Wochen nach der ersten Nutzung.

Lagerung

Der Ständer und alle seine Teile sollten unter einem Dach gelagert werden. Um Korrosion zu vermeiden, muss der Ständer vor Feuchtigkeit geschützt werden.

Service und Ersatzteile

Bei Fragen zur Montage oder zur Bestellung von Ersatzteilen wenden Sie sich bitte an den Kundendienst (Kontakt unter www.litex.pl oder per E-Mail an: info@litex.pl). Reklamationen sind über das Reklamationsformular auf der Website www.litex.pl einzureichen.

Unterstützung

Haben Sie Zweifel? Ist nicht alles verständlich? Kontaktieren Sie uns: info@litex.pl

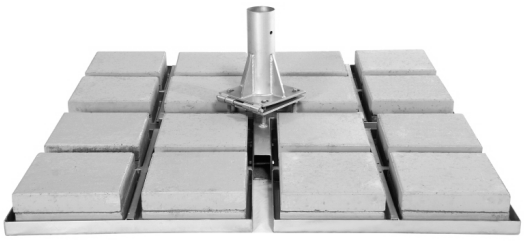

www.litex.pl
Litex Promo Sp. z o.o.
ul. Staroprzygodzka 117, 63-400 Ostrów Wielkopolski, POLAND
tel.: +48 62 737 57 00, e-mail: info@litex.pl

Ständer PDK7-B40 Plus

DE 1.2026

Montageanleitung

Inhalt des Sets

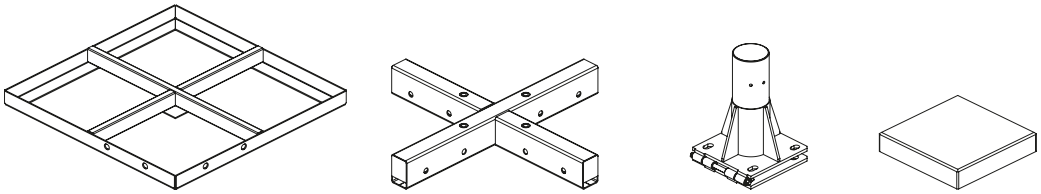

x4 | x1 | x1 | x32

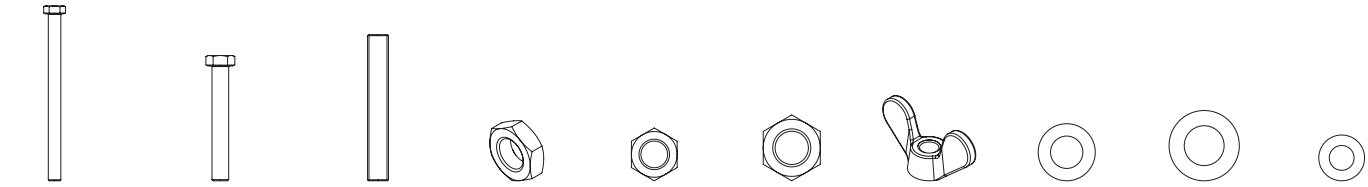

x1	x8	x4	x12	x8	x4	x1	x16	x16	x2
M12x160	M16x110	M20x140	M20	M16	M20	M12	M16	M20	M12

Erforderliche Werkzeuge

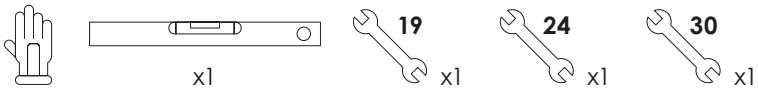

x1 | x1 | x1 | x1

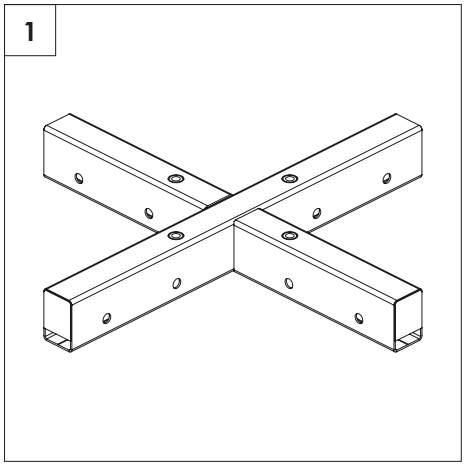

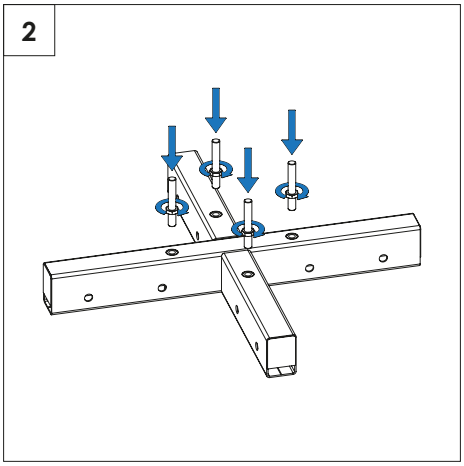

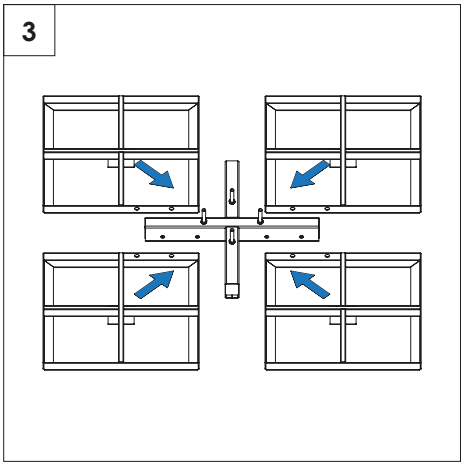

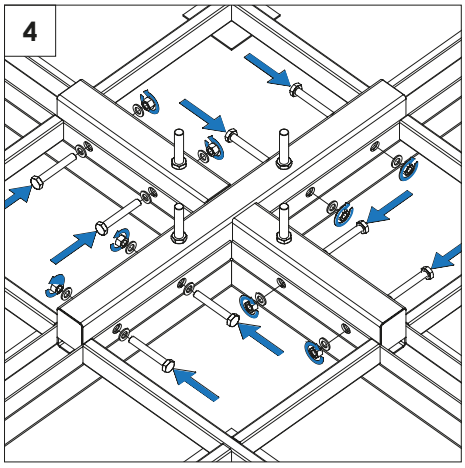

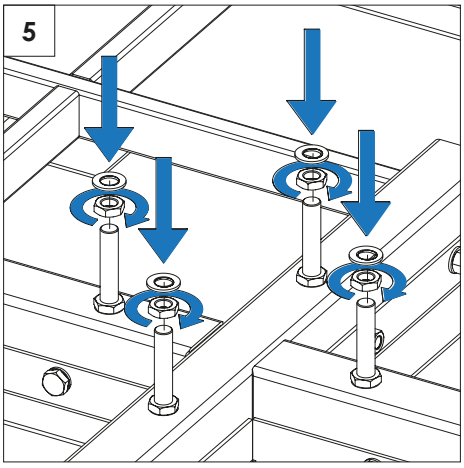

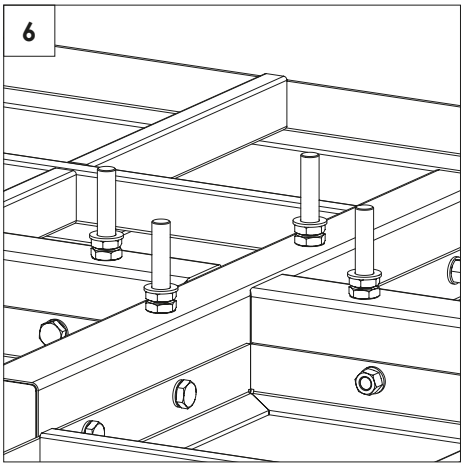

www.litex.pl
Litex Promo Sp. z o.o.
ul. Staroprzygodzka 117, 63-400 Ostrów Wielkopolski, POLAND
tel.: +48 62 737 57 00, e-mail: info@litex.pl

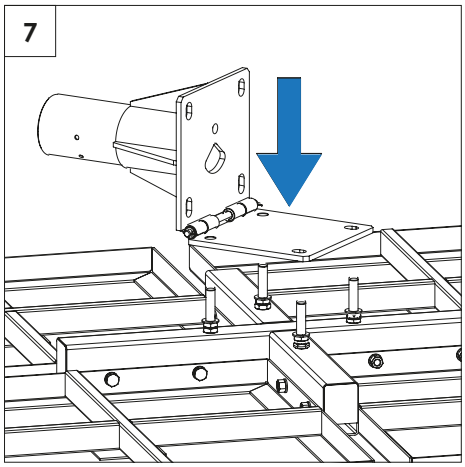

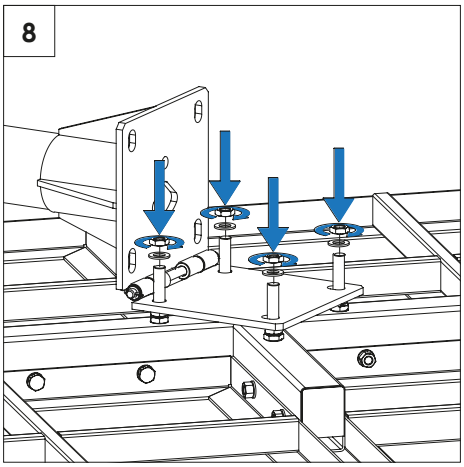

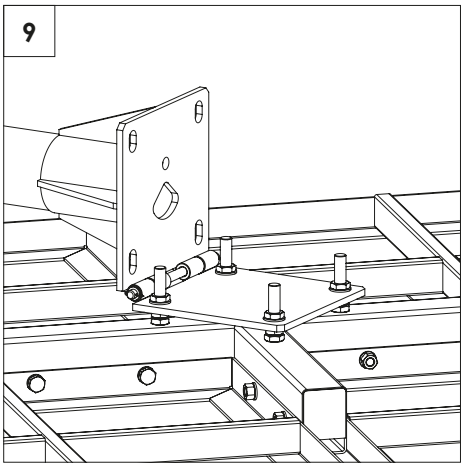

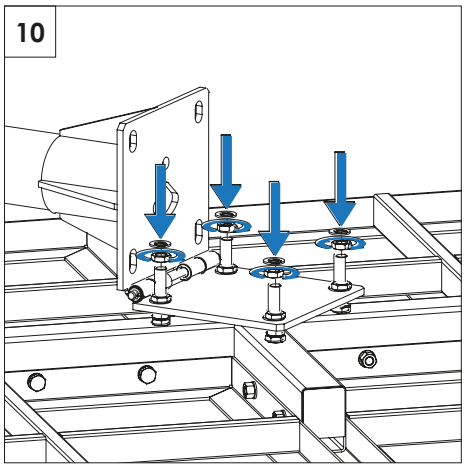

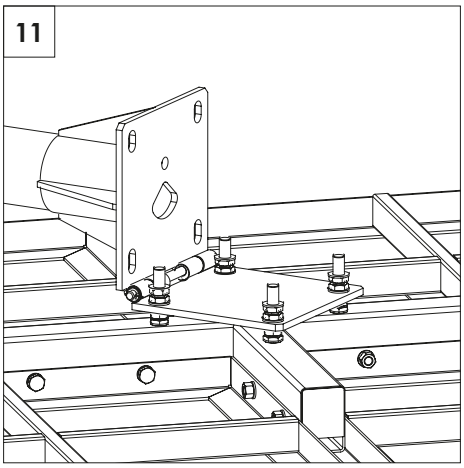

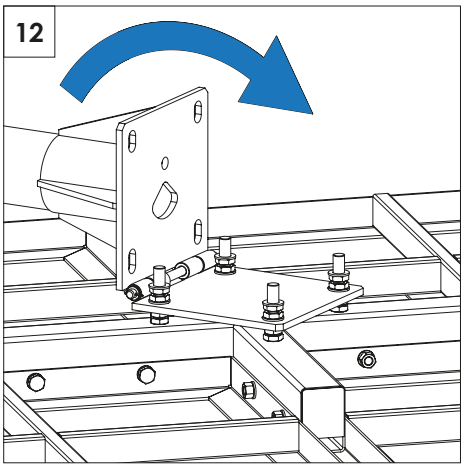

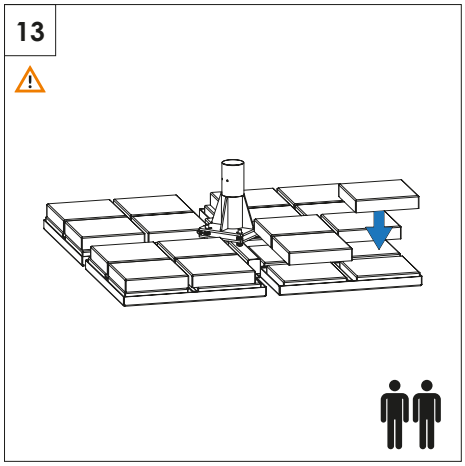

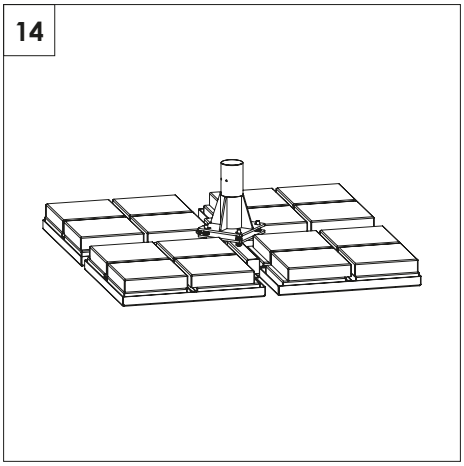

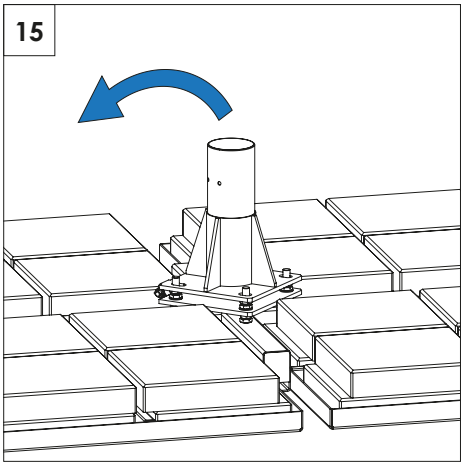

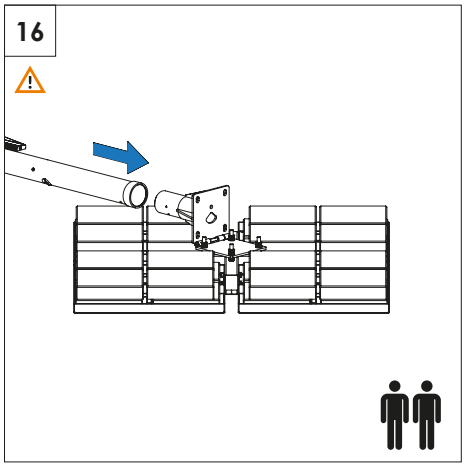

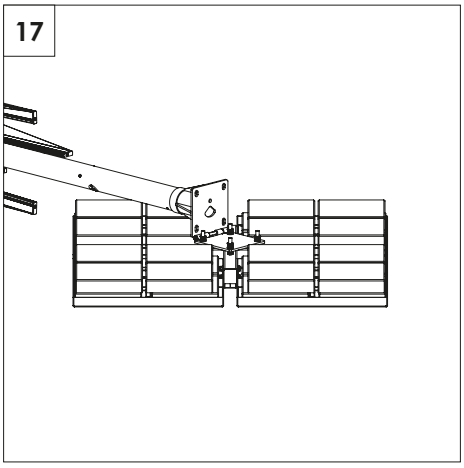

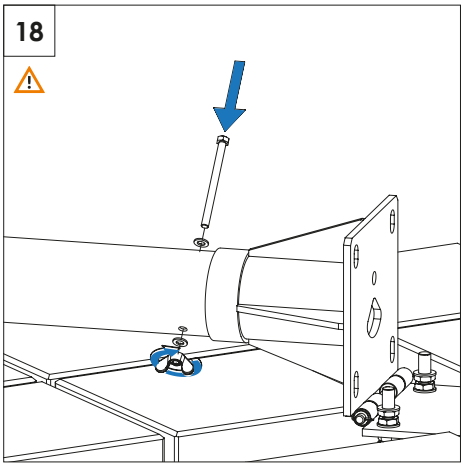

www.litex.pl
Litex Promo Sp. z o.o.
ul. Staroprzygodzka 117, 63-400 Ostrów Wielkopolski, POLAND
tel.: +48 62 737 57 00, e-mail: info@litex.pl

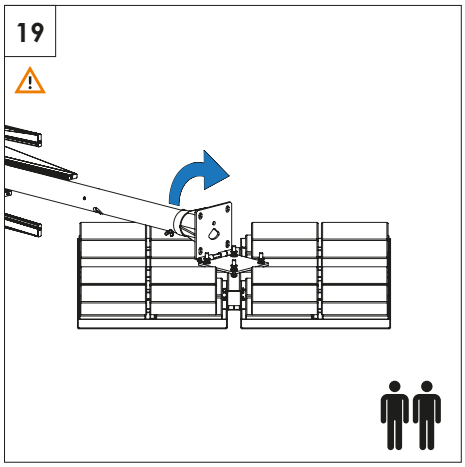

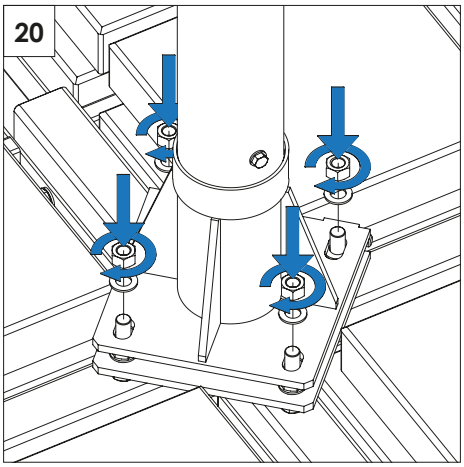

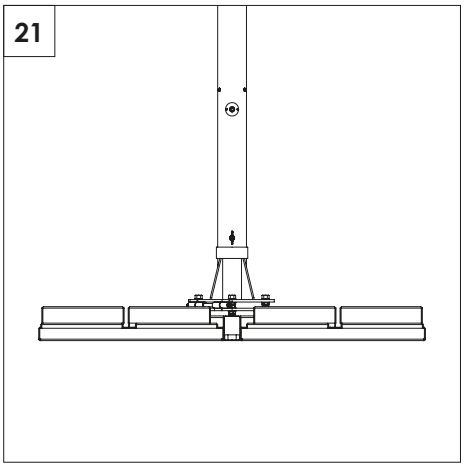

Demontageschema

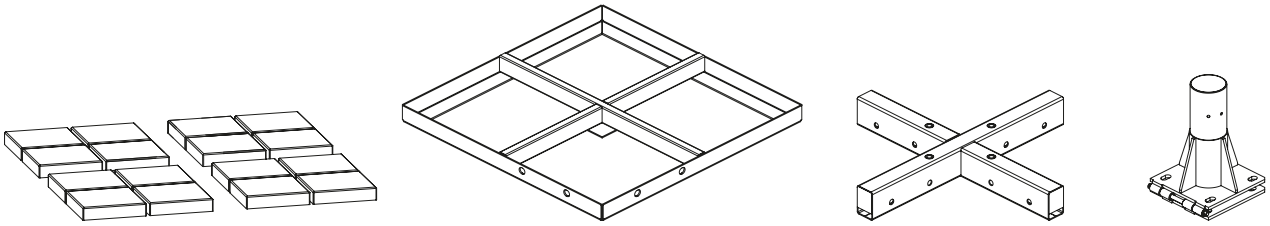

Beton | Stahl | Stahl | Stahl

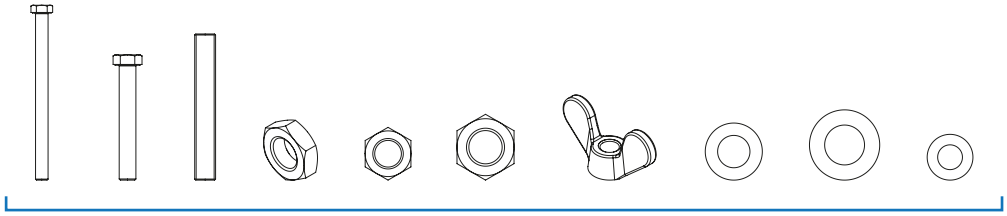

Stahl

Erforderliche Werkzeuge

40 FE Stahl

Nutzungsdauer: bis zur Erschöpfung der Gebrauchseigenschaften des Produkts. Die Demontage erfolgt durch den Eigentümer des Produkts.
Recyclingverfahren für alle Materialien: Sortierung nach Material. Manuelle Arbeit erforderlich.

www.litex.pl
Litex Promo Sp. z o.o.
ul. Staroprzygodzka 117, 63-400 Ostrów Wielkopolski, POLAND
tel.: +48 62 737 57 00, e-mail: info@litex.pl