Ständer PDP7 Plus

DE 1.2026

Sicherheits- und Wartungshinweise

Litex Promo Sp. z o.o. weist darauf hin, dass diese Gebrauchsanweisung vor der Inbetriebnahme des Sonnenschirmständers unbedingt gelesen und befolgt werden muss.

Der Hersteller Litex Promo Sp. z o.o. haftet nicht für Schäden, die durch Nichtbeachtung dieser Anleitung entstehen. Für den Verkauf an den Käufer gelten die Allgemeinen Geschäftsbedingungen, die unter https://litexpromo.de/allgemeine-geschaeftsbedingungen/? verfügbar sind.

Der Ständer wurde für die dauerhafte Befestigung eines Sonnenschirms im Boden entwickelt und ist ausschließlich für diesen Zweck bestimmt. Er darf nur wie folgt verwendet werden:
– bestimmungsgemäß, d. h. zur Befestigung eines Sonnenschirms im Boden,
– in einwandfreiem technischen Zustand, d. h. ohne Beschädigungen.

Mägel, die die Sicherheit und die Funktionstüchtigkeit des Sonnenschirmständers beeinträchtigen könnten, müssen unverznüglich behoben werden; andernfalls ist die weitere Nutzung untersagt. Geringfügige Beschädigungen (Kratzer, Beulen) sind zulässig und beeinträchtigen die sichere Nutzung des Produkts nicht.

Alle in der Anleitung angegebenen Maßnahmen sind gemäß den dortigen Anweisungen durchzuführen.
Bei allen Mängeln und festgestellten Fehlern ist Rücksprache mit dem Verkäufer erforderlich. Eigenmächtige Reparaturen sind unzulässig und erfolgen auf alleiniges Risiko des Käufers.

Achtung
Der Sonnenschirmständer ist ausschließlich für die Verwendung durch Erwachsene bestimmt. Er ist nicht für die Verwendung durch Kinder oder Personen geeignet, die besonderer Betreuung bedürfen. Der Ständer muss gemäß der Montageanleitung fest in einem stabilen und entsprechend vorbereiteten Untergrund verankert werden. Der Sonnenschirm muss korrekt im Ständer platziert und mit einer dafür vorgesehenen Schraube gesichert werden.

Der Sonnenschirmständer muss waagerecht ausgerichtet sein.

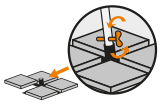

Der Sonnenschirmständer muss auf einem stabilen, festen Untergrund aufgestellt werden. Der Sonnenschirm muss mit einer dafür vorgesehenen Schraube am Ständer befestigt werden.

> ...

Der Schirmständer muss gemäß den Angaben des Herstellers für den jeweiligen Schirmtyp geeignet sein (das Symbol auf dem Etikett des Schirms – siehe Beispiel nebenstehend – bedeutet, dass der Schirmständer mehr als … kg wiegen muss). Das Gewicht des Schirmständers hängt vom Schirmmodell ab.

Achtung: Unfallgefahr!
Bevor Sie mit der Montage des Sonnenschirms beginnen, vergewissern Sie sich bitte, dass der Ständer gemäß der Montageanleitung ordnungsgemäß und fest im Boden verankert wurde. Platzieren Sie anschließend den Sonnenschirm in den Ständer und sichern Sie ihn, indem Sie die im Lieferumfang enthaltene Sicherungsschraube einführen und festziehen. Ziehen Sie die Schraube bis zum maximalen Widerstand fest. Während des Gebrauchs muss der Benutzer regelmäßig den festen Sitz aller Schrauben überprüfen.

Wartung und Pflege
Der Kunde sollte den Ständer nach der ersten Montage sorgfältig überprüfen. Der Ständer sollte mindestens einmal jährlich einer technischen Überprüfung unterzogen werden. Wir empfehlen, besonders auf die Verbindungen der Bauteile, eventuelle Korrosion der Materialien und deren Festigkeit zu achten. Es wird empfohlen:
- den Zustand des Sonnenschirmständers zu überprüfen und alle beschädigten Teile auszutauschen,
- zu prüfen, ob alle Schrauben fest angezogen sind, und lockere Schrauben nachzuziehen,
- den Zustand der Zinkbeschichtung zu überprüfen; bei Abnutzung der Zinkschicht muss diese erneut geschützt werden.

Lagerung
Nach der Saison sollte das Aufsatzrohr aus Sicherheitsgründen abgeschraubt und unter einem überdachten, feuchtigkeitsfreien Ort gelagert werden, um Korrosion zu vermeiden.

Service und Ersatzteile
Bei Fragen zur Montage oder zur Bestellung von Ersatzteilen wenden Sie sich bitte an den Kundendienst (Kontakt unter www.litex.pl oder per E-Mail an: info@litex.pl). Reklamationen sind über das Reklamationsformular auf der Website www.litex.pl einzureichen.

Unterstützung
Haben Sie Zweifel? Ist nicht alles verständlich? Kontaktieren Sie uns: info@litex.pl

www.litex.pl
Litex Promo Sp. z o.o.
ul. Staroprzygodzka 117, 63-400 Ostrów Wielkopolski, POLAND
tel.: +48 62 737 57 00, e-mail: info@litex.pl

Ständer PDP7 Plus

DE 1.2026

Montageanleitung

Inhalt des Sets

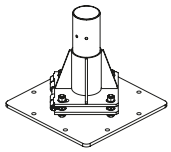

x1

x1
M10

x1
M10x60

x8
16 x min. 180

Die Spreizschraube (Dübel) ist nicht im Lieferumfang enthalten. Sie muss eigenständig beschafft werden.

Erforderliche Werkzeuge

x4

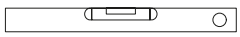

x1

1*

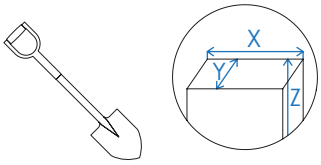

X 75 cm
Y 75 cm
Z 80 cm

C20/25

2

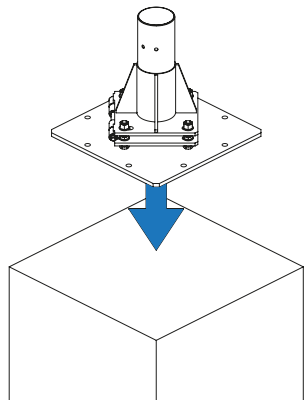

3

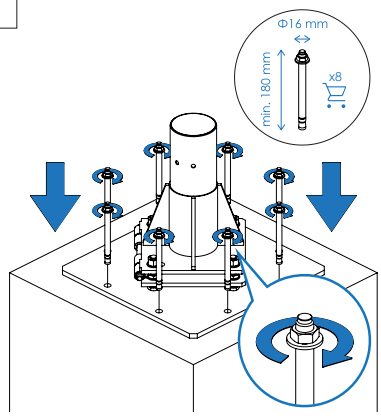

*Beton der Klasse C20/25 (B25) mit den Abmessungen 50 cm x 50 cm x mindestens 80 cm Tiefe

4

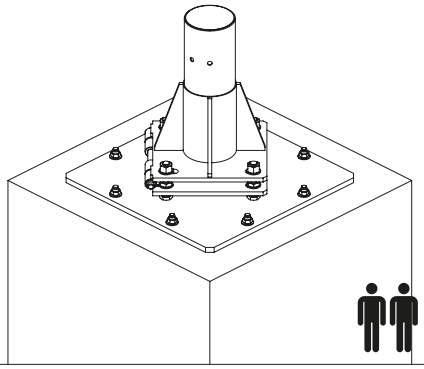

5

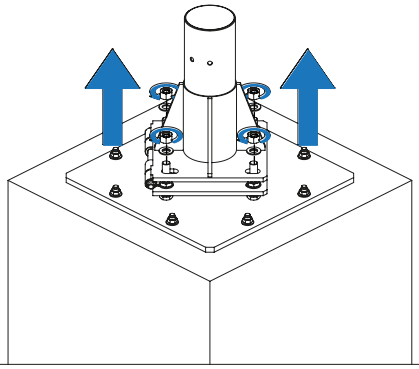

6

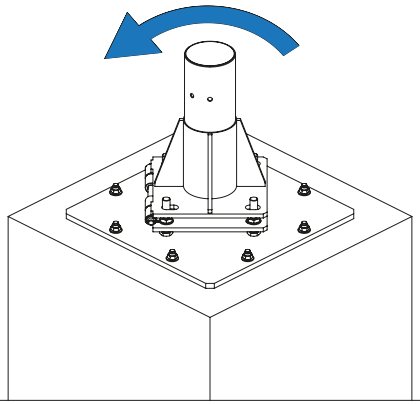

7

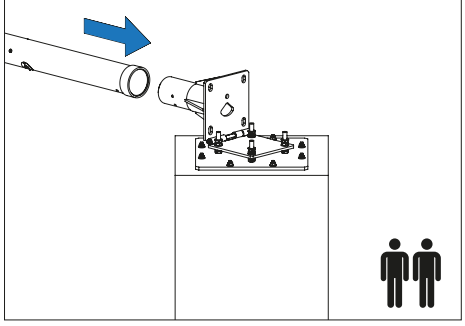

8

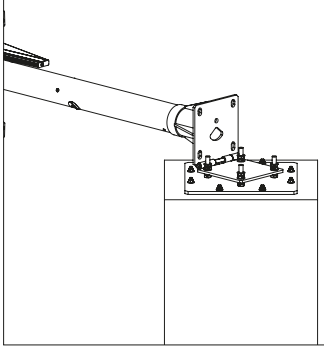

9

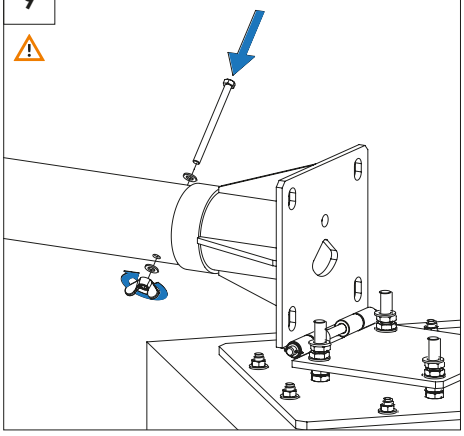

www.litex.pl
Litex Promo Sp. z o.o.
ul. Staroprzygodzka 117, 63-400 Ostrów Wielkopolski, POLAND
tel.: +48 62 737 57 00, e-mail: info@litex.pl

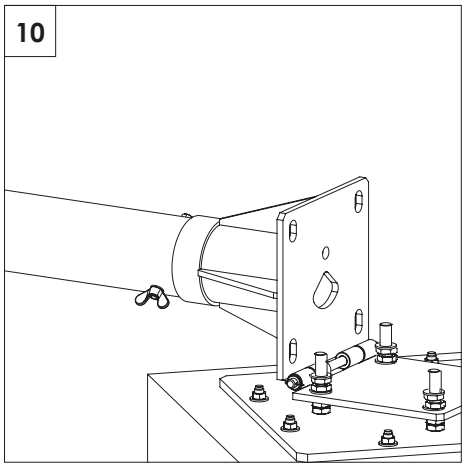

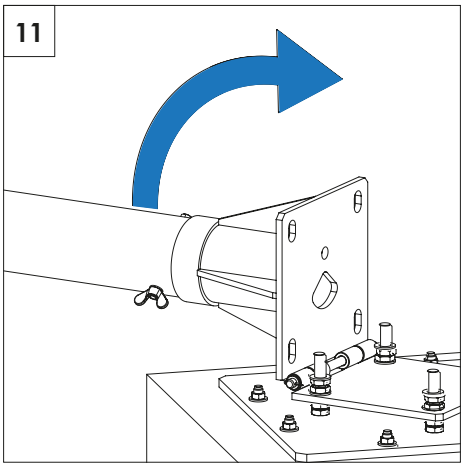

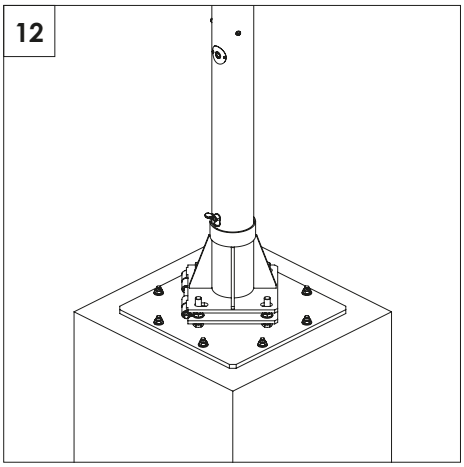

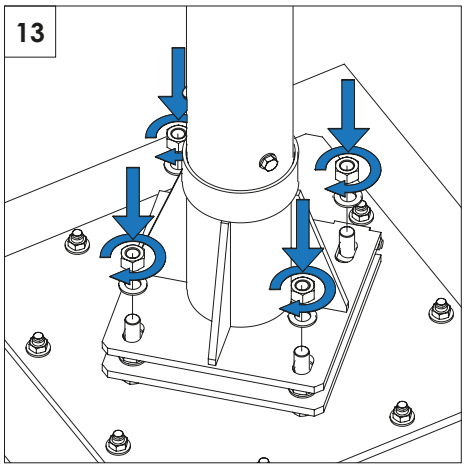

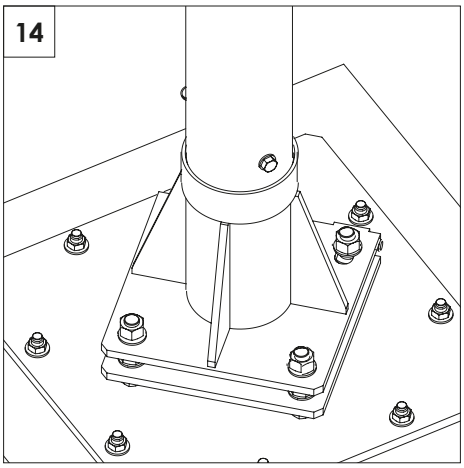

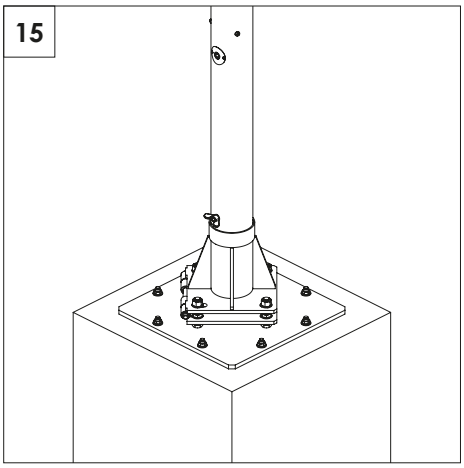

Demontageschema

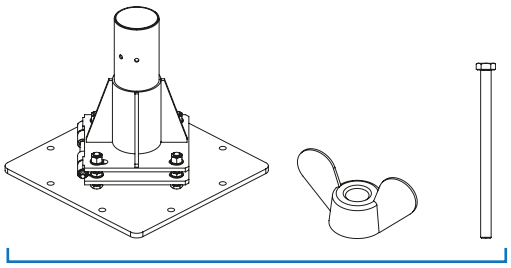

Stahl

Erforderliche Werkzeuge

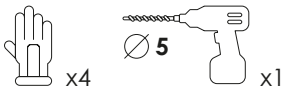

Stahl

Nutzungsdauer: bis zur Erschöpfung der Gebrauchseigenschaften des Produkts. Die Demontage erfolgt durch den Eigentümer des Produkts.
Recyclingverfahren für alle Materialien: Sortierung nach Material. Manuelle Arbeit erforderlich.

www.litex.pl
Litex Promo Sp. z o.o.
ul. Staroprzygodzka 117, 63-400 Ostrów Wielkopolski, POLAND
tel.: +48 62 737 57 00, e-mail: info@litex.pl